CAIXA +GREEN

1. MANUSEIO E TRANSPORTE

• Transporte o produto com cuidado e segurança não arrastando ou deixando que sofra quedas ou pancadas.

2. VENTILAÇÃO

• Instale a Caixa +green em local ventilado e de fácil acesso para facilitar a manutenção, limpeza e evitar condensação de água que pode causar danos em tetos e pinturas.

3. ASSENTAMENTO

• Instale a Caixa +green totalmente apoiada sobre uma base plana, lisa, limpa e nivelada. Essa base deve possuir tamanho que exceda em pelo menos 10 cm o diâmetro da Caixa +green.

• A Caixa +green não deve ficar sobre base de madeira com espaço entre elas. Tome cuidado para não colocá-lá sobre pedras ou algum material que possa vir a danificar / perfurar o produto.

• Mantenha um espaçamento livre de no mínimo 60 cm em torno do reservatório.

• Todas as tubulações conectadas aos reservatórios devem estar devidamente escoradas / apoiadas de modo a não transmitir esforços ou solicitações mecânicas às paredes dos reservatórios.

4. IMPORTANTE

Não instale a Caixa +green nas seguintes condições:
• Uso enterrado, solo desnivelado ou arenoso, em base gradeada ou em ripas.

• A base de assentamento deve ter resistência suficiente para suportar o peso da Caixa +green cheia.

5. INSTALAÇÃO HIDRÁULICA

• Instale as flanges ou adaptadores nas bases planas laterais utilizando sempre uma serra-copo adequada para a furação.

• Jamais fure fora dos locais demarcados.

• Instale a tubulação de entrada com a válvula boia, o extravasor (ladrão), a tubulação de saída e a de limpeza.

• As tubulações devem estar sempre apoiadas, de maneira a não exercer esforços no reservatório em que estão conectadas.

• A tubulação de extravasão deve conduzir parte do excesso de água para um local visível, servindo de aviso de falha no sistema de armazenamento de água.

• Certifique que todas as conexões estão bem apertadas e que não existem vazamentos

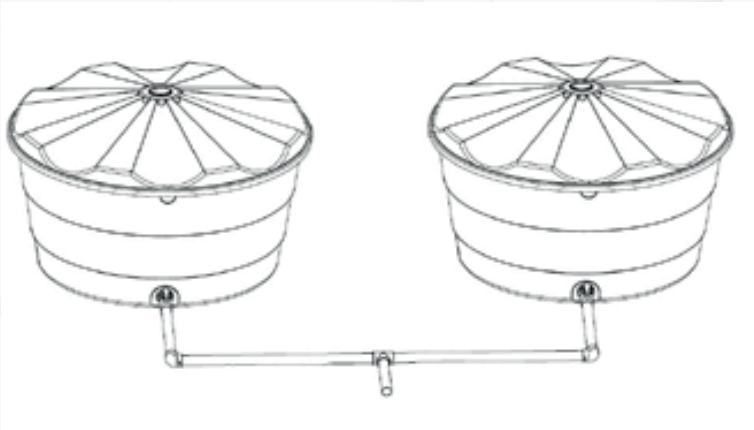

6. FIXAÇÃO DA CAIXA +GREEN

• Recomenda-se o uso de tirantes para melhorar a fixação da Caixa +green na base de assentamento, quando em uso a céu aberto.

7. LIMPEZA E MANUTENÇÃO

• Limpe a Caixa +green antes da instalação usando apenas sabão neutro e uma esponja macia.

• Limpe a cada 6 meses ou conforme orientações da companhia de saneamento local.

8. LIMPEZA E MANUTENÇÃO

• Limpe a Caixa +green antes da instalação usando apenas sabão neutro e uma esponja macia.

• Limpe a cada 6 meses ou conforme orientações da companhia de saneamento local.

9. DIMENSÕES

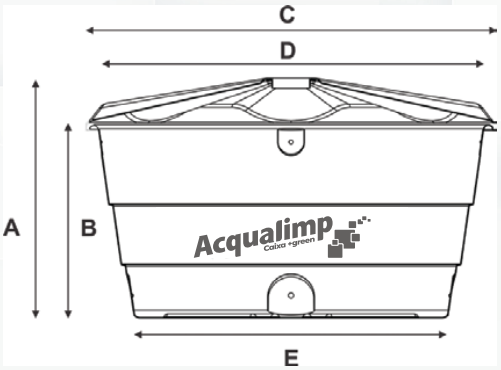

GARANTIA 5 anos ACQUALIMP

Tabela dimensional

(A) Altura com tampa | (B) Altura sem tampa | (C) Diâmetro com tampa
(D) Diâmetro sem tampa | (E) Diâmetro da base

Volume	(A)	(B)	(C)	(D)	(E)	Peso Vazia	Peso Cheia
310 L	71 cm	56 cm	106 cm	104 cm	76 cm	7 kg	317 kg
500 L	71 cm	59 cm	124 cm	122 cm	96 cm	10 kg	510 kg
1000 L	91 cm	73 cm	155 cm	152 cm	123 cm	17 kg	1017 kg
2000 L	123 cm	93 cm	190 cm	187cm	157 cm	36 kg	2036 kg

*** Medidas aproximadas**

10. REFERÊNCIAS NORMATIVAS

- Tanque fabricado conforme ABNT NBR 14799;
- Instalação deve ser realizada conforme ABNT NBR 14800 e ABNT NBR 5626;
- O projeto de instalação do sistema de reservação de água potável deve ser feito por profissional habilitado, adotando-se os requisitos mínimos das ABNT NBR 5626, ABNT NBR 15575-6 e ABNT NBR 13531;
- Torneira de boia conforme ABNT NBR 14534.

GARANTIA 5 anos ACQUALIMP

Acqualimp se compromete a substituir, a seu juízo e sem ônus para o cliente, os produtos Acqualimp que comprovadamente apresentarem defeito de fabricação pelo prazo especificado neste guia. Esta garantia não cobre defeitos ou danos ocorridos no transporte, uso inadequado, negligência ou acidente, oriudos de modificações ou reparos no Produto sem a expressa autorização da Acqualimp, ou a utilização do produto para fins não indicados.

/acqualimpbr /acqualimp oficial

0800 940 2482 | (35) 3197 9986

Estrada Municipal Antônio Agostinho Barbosa, 1300, Gleba B, Entrada B | Bairro dos Pires, Extrema/MG | Cep: 37640-000