LEITO DE SECAGEM

O Leito de Secagem Acqualimp foi desenvolvido para simplificar a instalação e dar segurança para a operação de extração e secagem de lodo de Biodigestores.

Produto compatível com todos os modelos de Biodigestores até 3.000L.

DIFERENCIAIS

1. LOCAL DE INSTALAÇÃO

• O leito de secagem deve ser instalado próximo ao biodigestor, alinhado de forma a evitar curvas na tubulação.

• O responsável técnico da obra deve definir o local da instalação, considerando as características do terreno, ausência de lençol freático no nível da instalação e permeabilidade do solo.

• Na presença de lençol freático no nível, o responsável técnico da obra deverá analisar a viabilidade de implantação, mediante adequações no local de instalação.

2. ESCAVAÇÃO

• Inspecione se existem estruturas conflitantes com a instalação do leito de secagem no local, como tubulações de água, gás, rede elétrica etc.

• Escave a vala que receberá o leito de secagem com aproximadamente 90cm de diâmetro e 130cm de profundidade.

• Escave a valeta que receberá o tubo de ligação do biodigestor ao leito de secagem, prevendo uma inclinação de aproximadamente 2°.

3. MONTAGEM E LIGAÇÃO

• Preencha o fundo da vala com aproximadamente 50cm de brita n°4.

• Posicione o leito de secagem na vala e verifique se o nivelamento ficou conforme desejado.

• Verifique a altura que o tubo de extração de lodo deverá entrar no leito de secagem e fure a placa plana presente na lateral do produto, utilizando uma serra copo com diâmetro de 60mm.

• Instale o tubo de extração de lodo passando aproximadamente 5cm para dentro do leito de secagem e cole o registro de esfera pelo lado de dentro do leito, mantendo a manopla do registro fechada e virada para cima.

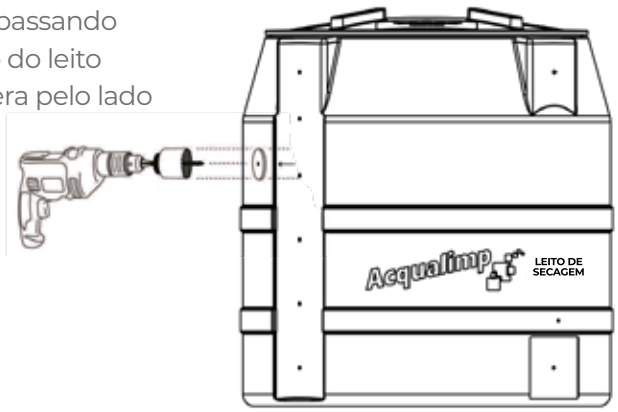

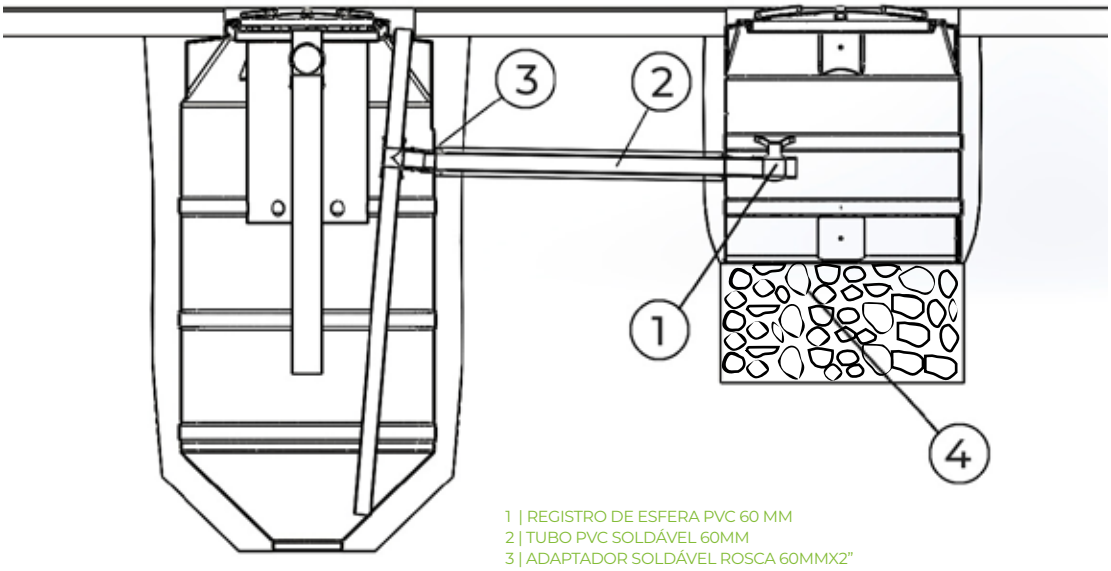

1 | REGISTRO DE ESFERA PVC 60 MM
2 | TUBO PVC SOLDÁVEL 60MM
3 | ADAPTADOR SOLDÁVEL ROSCA 60MMX2"
4 | CAMADA DE BRITA

4. ATERRO

• Preencha as laterais externas do Leito de Secagem com uma mistura na proporção de 1 parte de cimento e 10 partes de terra peneirada (ou areia), compactando manualmente a cada 20cm, podendo utilizar água para ajudar na compactação. Não utilize máquinas compactadoras ou ferramentas que possam danificar o leito de secagem.

• Caso necessário, poderá ser construída uma laje de fechamento, desde que apoiada no solo no entorno do leito de secagem, com tampa de acesso.

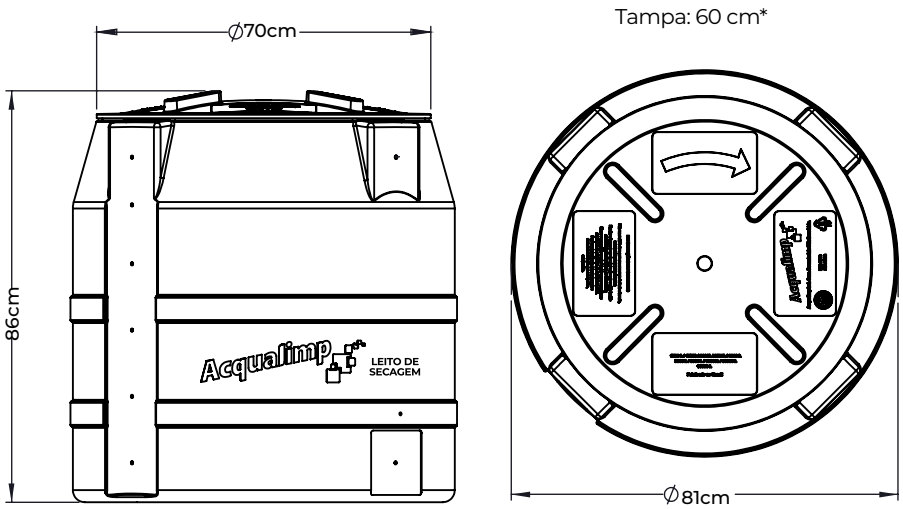

* Medidas internas

Acqualimp

/acqualimpbr /acqualimp_oficial

0800 940 2482 | (35) 3197 9986 | (11) 99798 9021

Estrada Municipal Antônio Agostinho Barbosa, 1300
Gleba B, Entrada B | Bairro dos Pires, Extrema/MG
Cep: 37640-000